生産中止図面
２００５／０６

＜特殊内容＞
1.給水金具(止水栓)を削除し陶器部をAHS専用陶器としたもの

＊定格：AC100V-568W 50/60Hz

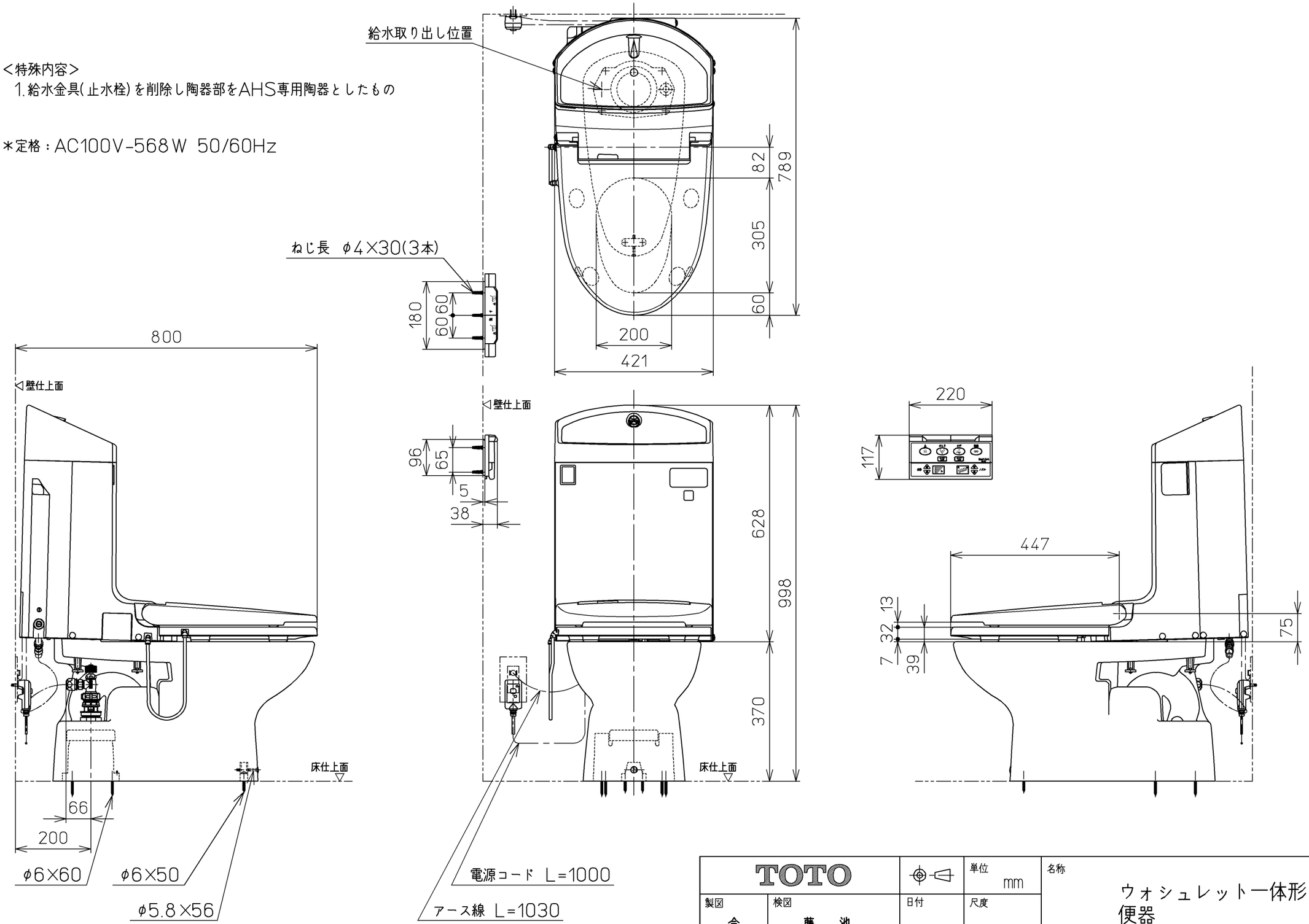

TOTO			単位 mm	名称 ウォシュレット一体形便器
製図 今川	検図 藤池 原田	日付 02-12-16	尺度 1：10	
備考 サイホン式防露便器 壁・床共通給水仕様		機能部：TCF9041LEV27		品番 CES9041LET37
		陶器部：CS87BU TH		図番 CES9041LET37_A1030
A3			ページNo. 1-1	(改)